SAF22 750W伺服電機 單軸/1-axis

無塵室 Clean Room | 螺桿驅動 Ball Screw Drive

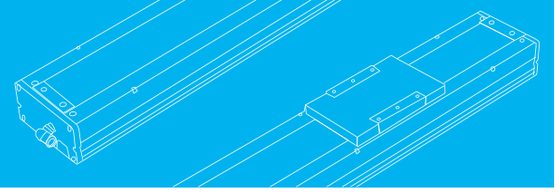

此圖僅供參考，出貨規格詳見尺寸圖面
The picture is just for the reference. Please check the the actual dimensions on the drawing.

最大行程 Maximum Stroke 1500mm | 最高速度 Maximum Speed 2000mm/s | 馬達容量 Motor Output 750W | 滾珠螺桿 Ball Screw ⌀25mm | 直線滑軌 Linear Guide 23x18-2支

型號表示方式 Ordering Method

SAF22 - L5 - 100 - BC - H750B - C P 4 - W 00

本體型號 Model

螺桿導程 Ball Screw Lead

05	5mm
10	10mm
25	25mm
40	40mm

行程 Stroke

50-1500mm
50間隔 50 mm Pitch

感应器型式 Sensor Type

空白	NPN型
P	PNP型

馬達位置 Motor Position

M	馬達直結 Motor Hidden In
BC	馬達外露 Motor Exposed
BL	馬達左折 Motor Left Side
BR	馬達右折 Motor Right Side
BM	馬達下折 Motor Bottom Side

馬達廠牌、功率 Motor Brand、Power Output

P	松下 Panasonic	100	-	B
M	三菱 Mitsubishi	200	-	
T	台達 Delta	400	-	
Y	安川 Yaskawa	750	750W	
H	匯川 Inovance			

* 红色部分马达尺寸相同
M, T, Y, H type have same motor size.
* 无刹车时不表示B
If no brake no B description.

原點感應器 Home Sensor

內置型 In Side	
A	馬達側 Motor Side
B	反馬達側 OppoSite Motor Side
外掛型 Out Side	
C	馬達側 Motor Side
D	反馬達側 OppoSite Motor Side
無 SENSOR No Sensor	
E	無 SENSOR No Sensor

端點極限感應器 Limit Sensor

內置型 In Side	
1	1只 1 Pc
2	2只 2 Pcs
外掛型 Out Side	
3	1只 1 Pc
4	2只 2 Pcs
無 SENSOR No Sensor	
5	無 SENSOR No Sensor

驅動器 Driver

W	不含電機及驅動 Without Motor and Driver
A	脈衝型(標準型) Pulse Type (Standard)
E	EtherCAT(总线型) EtherCAT (Bus Type)
P	Profinet(总线型) Profinet (Bus Type)

電線長度 Wire

00	不带線 Without Wire
03	3米線(默認) 3 Meters (Default)
05	5米線 5 Meters
08	8米線 8 Meters

基本仕樣 Specification

規格 Spec	位置重複精度 Repeatability (mm)		±0.01			
	螺桿導程 Ball Screw Lead (mm)		5	10	25	40
	最高速度 Maximum Speed (mm/s)		250	500	1250	2000
	最大可搬重量 Maximum Payload	水平使用 Horizontal (kg)	150	150	105	43
		垂直使用 Vertical (kg)	55	45	20	12
	定格推力 Rated Thrust (N)		2565	1281	640	320
	標準行程 Stroke Pitch (mm)		50-1500mm/50間隔 50 mm Pitch			
部品 Parts	AC伺服馬達容量 AC Servo Motor Output (W)		750			
	滾珠螺桿外徑 Ball Screw Ø (mm)		C7 ϕ 25			C7 ϕ 20
	高剛性直線滑軌 High Rigidity Linear Guide (mm)		W23XH18			
	連軸器 Coupling (mm)		17X19			12X19
	原點感應器 Home Sensor	外掛 Outside / 內置 Built-In	NPN / PNP可选			

※行程超過900時，會產生螺桿偏擺，此時請將速度調降。
When the stroke is over 900mm, the run-out of the ballscrew will occur. We recommend to low down the working speed under this circumstances.

※馬達加減速設定0.2秒。
Acceleration and deacceleration value is set 0.2 second.

感應器接線圖<原點極端點> Sensor Layout

NPN.NO.NC

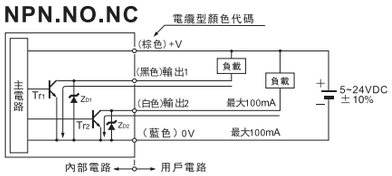

PNP.NO.NC

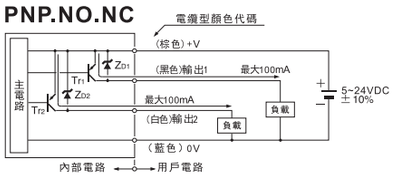

容許負載力距表 Allowable Overhang

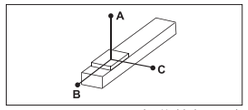

(單位 Unit : mm)

水平安裝 Horizontal Installation		A	B	C
導程 5 Lead	100	5000	633	557
	125	3880	491	431
	150	3357	396	347
導程 10 Lead	100	3220	563	474
	125	2554	434	367
	150	2113	349	295
導程 25 Lead	65	1522	614	458
	85	1136	451	336
	105	893	350	262
導程 40 Lead	18	2445	1616	1052
	30	1436	938	613
	43	978	630	412

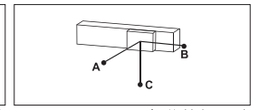

(單位 Unit : mm)

壁掛安裝 Wall Installation		A	B	C
導程 5 Lead	110	500	569	4500
	130	412	469	3711
	150	347	396	3357
導程 10 Lead	110	427	503	2900
	130	351	414	2444
	150	295	349	2113
導程 25 Lead	70	420	564	1404
	90	315	420	1066
	105	262	350	893
導程 40 Lead	15	1272	1955	2948
	24	778	1190	1813
	43	412	630	978

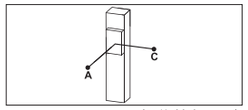

(單位 Unit : mm)

垂直安裝 Vertical Installation		A	C
導程 5 Lead	30	2355	2355
	40	1768	1768
	55	1288	1288
導程 10 Lead	25	2505	2505
	35	1795	1795
	45	1396	1396
導程 25 Lead	15	2711	2711
	20	2033	2033
	20	2033	2033
導程 40 Lead	7	3511	3511
	12	2055	2055
	12	2055	2055

靜態容許負載慣量 Static Loading Moment

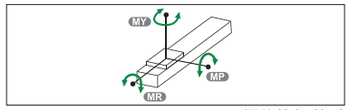

(單位 Unit : N.m)

MY	2052
MP	2052
MR	1810

※力距表所表示的數據，代表重心。
The torque value in the chart indicate the center of gravity.
※符合型錄規範的正常使用下，保證壽命為10000公里。
Operation life is 10,000km when the product is using under the specified conditions.
※倒吊使用無法套用標準規範，如有需求請洽詢我司業務。
Data information is not for ceiling-mount inverse use. Contact us for the details if you want to apply ceiling-mount inverse usage.

搭配伺服馬達一覽表 Suitable Motor Brand

廠牌 Brand	馬達記號 Mark	煞車有無 Brake	馬達容量 Watt	電源電壓 AC-Voltage	伺服馬達型號 Motor Model	驅動器型號 Driver Model
三菱 Mitsubishi	M	無煞車(水平仕樣) No Brake (Horizontal Type)	750	220	HG-KN73J-S100	MR-JE-70A
		有煞車(垂直仕樣) With Brake (Vertical Type)	750	220	HG-KN73BJ-S100	MR-JE-70A
松下 Panasonic	P	無煞車(水平仕樣) No Brake (Horizontal Type)	750	220	MHMF082L1U2M	MCDLN35SE
		有煞車(垂直仕樣) With Brake (Vertical Type)	750	220	MHMF082L1V2M	MCDLN35SE
台達 Delta	T	無煞車(水平仕樣) No Brake (Horizontal Type)	750	220	ECM-B3M-C20807RS1	ASD-B3-0721-L
		有煞車(垂直仕樣) With Brake (Vertical Type)	750	220	ECM-B3M-C20807SS1	ASD-B3-0721-L

馬達直結/馬達外露
Motor Hidden In / Motor Exposed

M 馬達直結 Motor Hidden In

單位 Unit : mm

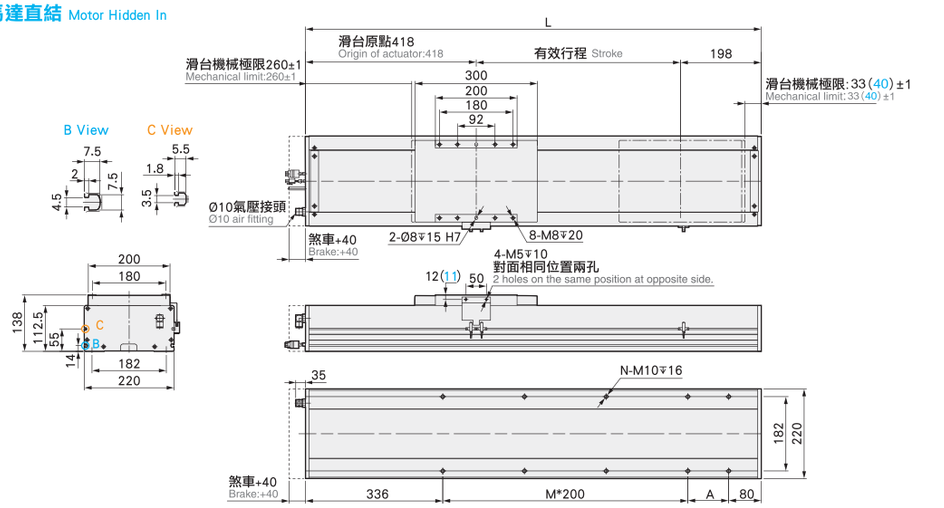

有效行程 stroke	50	100	150	200	250	300	350	400	450	500	550	600	650	700	750	800	850	900	950	1000	1050	1100	1150	1200	1250	1300	1350	1400	1450	1500
L	666	716	766	816	866	916	966	1016	1066	1116	1166	1216	1266	1316	1366	1416	1466	1516	1566	1616	1666	1716	1766	1816	1866	1916	1966	2016	2066	2116
A	50	100	150	200	50	100	150	200	50	100	150	200	50	100	150	200	50	100	150	200	50	100	150	200	50	100	150	200	50	100
M	1	1	1	1	2	2	2	2	3	3	3	3	4	4	4	4	5	5	5	5	6	6	6	6	7	7	7	7	8	8
N	6	6	6	6	8	8	8	8	10	10	10	10	12	12	12	12	14	14	14	14	16	16	16	16	18	18	18	18	20	20
KG	29.75	31.22	32.69	34.16	35.63	37.1	38.57	40.04	41.51	42.98	44.45	45.92	47.39	48.86	50.33	51.8	53.27	54.74	56.21	57.68	59.15	60.62	62.09	63.56	65.03	66.5	67.97	69.44	70.91	72.38

BC 馬達外露 Motor Exposed

單位 Unit : mm

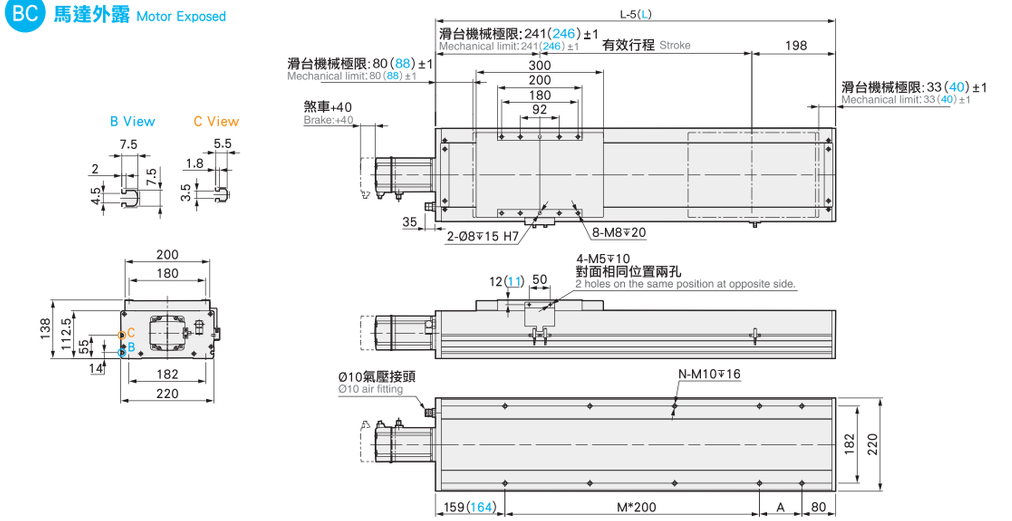

有效行程 stroke	50	100	150	200	250	300	350	400	450	500	550	600	650	700	750	800	850	900	950	1000	1050	1100	1150	1200	1250	1300	1350	1400	1450	1500
L	494	544	594	644	694	744	794	844	894	944	994	1044	1094	1144	1194	1244	1294	1344	1394	1444	1494	1544	1594	1644	1694	1744	1794	1844	1894	1944
A	50	100	150	200	50	100	150	200	50	100	150	200	50	100	150	200	50	100	150	200	50	100	150	200	50	100	150	200	50	100
M	1	1	1	1	2	2	2	2	3	3	3	3	4	4	4	4	5	5	5	5	6	6	6	6	7	7	7	7	8	8
N	6	6	6	6	8	8	8	8	10	10	10	10	12	12	12	12	14	14	14	14	16	16	16	16	18	18	18	18	20	20
KG	27.5	28.96	30.42	31.88	33.34	34.8	36.26	37.72	39.18	40.64	42.1	43.56	45.02	46.48	47.94	49.4	50.86	52.32	53.78	55.24	56.7	58.16	59.62	61.08	62.54	64	65.46	66.92	68.38	69.84

馬達左折/馬達右折
Motor Left Side / Motor Right Side

BL 馬達左折 Motor Left Side

單位 Unit : mm

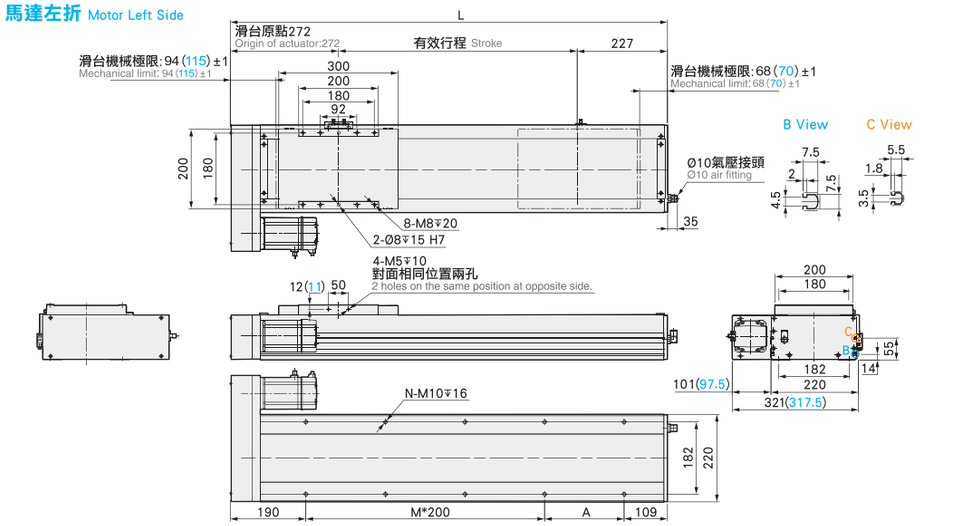

有效行程 stroke	50	100	150	200	250	300	350	400	450	500	550	600	650	700	750	800	850	900	950	1000	1050	1100	1150	1200	1250	1300	1350	1400	1450	1500
L	549	599	649	699	749	799	849	899	949	999	1049	1099	1149	1199	1249	1299	1349	1399	1449	1499	1549	1599	1649	1699	1749	1799	1849	1899	1949	1999
A	50	100	150	200	50	100	150	200	50	100	150	200	50	100	150	200	50	100	150	200	50	100	150	200	50	100	150	200	50	100
M	1	1	1	1	2	2	2	2	3	3	3	3	4	4	4	4	5	5	5	5	6	6	6	6	7	7	7	7	8	8
N	6	6	6	6	8	8	8	8	10	10	10	10	12	12	12	12	14	14	14	14	16	16	16	16	18	18	18	18	20	20
KG	28.6	30.06	31.52	32.98	34.44	35.9	37.36	38.82	40.28	41.74	43.2	44.66	46.12	47.58	49.04	50.5	51.96	53.42	54.88	56.34	57.8	59.26	60.72	62.18	63.64	65.1	66.56	68.02	69.48	70.94

BR 馬達右折 Motor Right Side

單位 Unit : mm

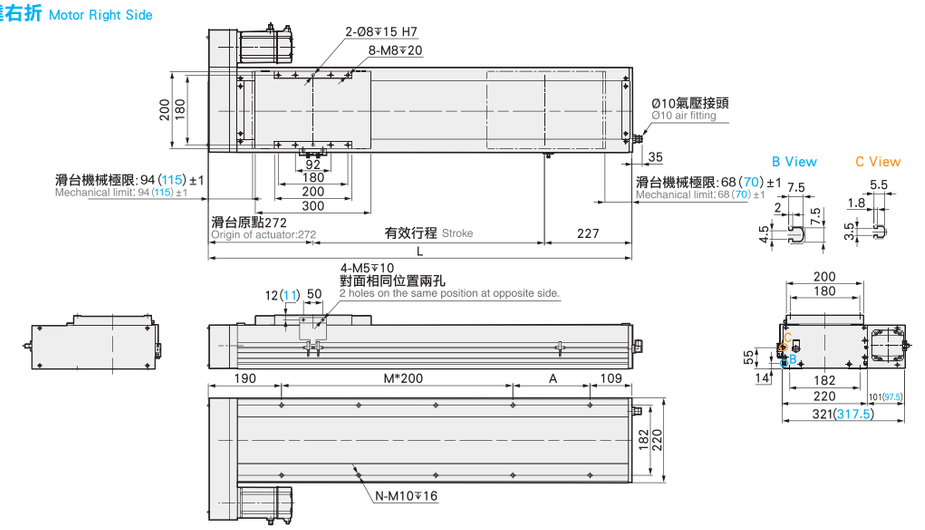

有效行程 stroke	50	100	150	200	250	300	350	400	450	500	550	600	650	700	750	800	850	900	950	1000	1050	1100	1150	1200	1250	1300	1350	1400	1450	1500
L	549	599	649	699	749	799	849	899	949	999	1049	1099	1149	1199	1249	1299	1349	1399	1449	1499	1549	1599	1649	1699	1749	1799	1849	1899	1949	1999
A	50	100	150	200	50	100	150	200	50	100	150	200	50	100	150	200	50	100	150	200	50	100	150	200	50	100	150	200	50	100
M	1	1	1	1	2	2	2	2	3	3	3	3	4	4	4	4	5	5	5	5	6	6	6	6	7	7	7	7	8	8
N	6	6	6	6	8	8	8	8	10	10	10	10	12	12	12	12	14	14	14	14	16	16	16	16	18	18	18	18	20	20
KG	28.6	30.06	31.52	32.98	34.44	35.9	37.36	38.82	40.28	41.74	43.2	44.66	46.12	47.58	49.04	50.5	51.96	53.42	54.88	56.34	57.8	59.26	60.72	62.18	63.64	65.1	66.56	68.02	69.48	70.94

馬達下折
Motor Bottom Side

單位 Unit : mm

BM 馬達下折 Motor Bottom Side

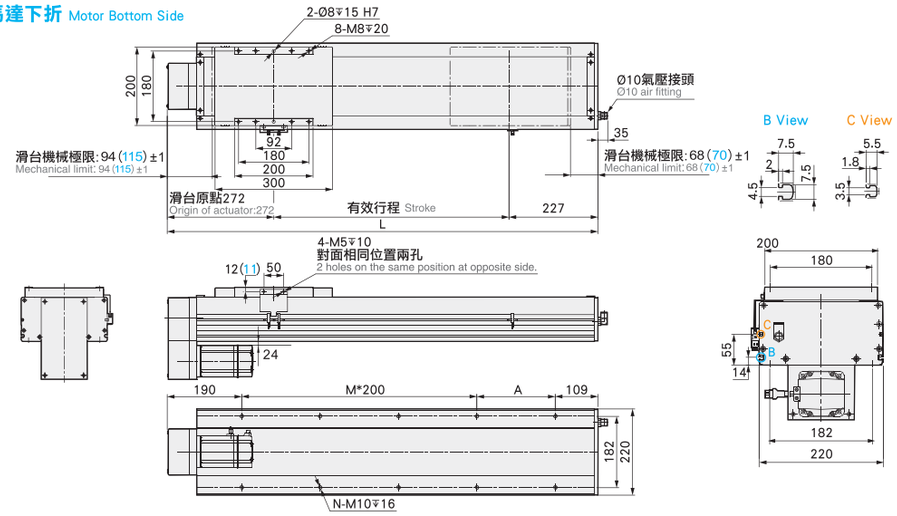

有效行程 stroke	50	100	150	200	250	300	350	400	450	500	550	600	650	700	750	800	850	900	950	1000	1050	1100	1150	1200	1250	1300	1350	1400	1450	1500
L	549	599	649	699	749	799	849	899	949	999	1049	1099	1149	1199	1249	1299	1349	1399	1449	1499	1549	1599	1649	1699	1749	1799	1849	1899	1949	1999
A	50	100	150	200	50	100	150	200	50	100	150	200	50	100	150	200	50	100	150	200	50	100	150	200	50	100	150	200	50	100
M	1	1	1	1	2	2	2	2	3	3	3	3	4	4	4	4	5	5	5	5	6	6	6	6	7	7	7	7	8	8
N	6	6	6	6	8	8	8	8	10	10	10	10	12	12	12	12	14	14	14	14	16	16	16	16	18	18	18	18	20	20
KG	28.6	30.06	31.52	32.98	34.44	35.9	37.36	38.82	40.28	41.74	43.2	44.66	46.12	47.58	49.04	50.5	51.96	53.42	54.88	56.34	57.8	59.26	60.72	62.18	63.64	65.1	66.56	68.02	69.48	70.94

MEMO