SAS27 1500W伺服電機 單軸/1-axis

螺桿驅動
Ball Screw Drive

此圖僅供參考，出貨規格詳見尺寸圖面
The picture is just for the reference. Please check the the actual dimensions on the drawing.

最大行程 Maximum Stroke	最高速度 Maximum Speed	馬達容量 Motor Output	滾珠螺桿 Ball Screw	直線滑軌 Linear Guide
1950mm	1066mm/s	1500W	ø32mm	25x20-2支

型號表示方式 Ordering Method

SAS27 - L10 - 100 - BC - H1500B - C P 4 - W 00

本體型號 Model

螺桿導程 Ball Screw Lead

10	10mm
20	20mm
32	32mm

行程 Stroke

50-1900mm
50間隔 50 mm Pitch

感应器型式 Sensor Type

空白	NPN型
P	PNP型

馬達位置 Motor Position

BC	馬達外露 Motor Exposed
BL	馬達左折 Motor Left Side
BR	馬達右折 Motor Right Side
BM	馬達下折 Motor Bottom Side

馬達廠牌、功率 Motor Brand、Power Output

P	松下 Panasonic	100	-	B
M	三菱 Mitsubishi	200	-	
T	台達 Delta	400	-	
Y	安川 Yaskawa	750	-	
H	匯川 Inovance	1500	1500W	

* 红色部分马达尺寸相同
M, T, Y, H type have same motor size.
* 无刹车时不表示B
If no brake no B description.

原點感應器 Home Sensor

內置型 In Side	
A	馬達側 Motor Side
B	反馬達側 OppoSite Motor Side
外掛型 Out Side	
C	馬達側 Motor Side
D	反馬達側 OppoSite Motor Side
無 SENSOR No Sensor	
E	無 SENSOR No Sensor

端點極限感應器 Limit Sensor

內置型 In Side	
1	1只 1 Pc
2	2只 2 Pcs
外掛型 Out Side	
3	1只 1 Pc
4	2只 2 Pcs
無 SENSOR No Sensor	
5	無 SENSOR No Sensor

驅動器 Driver

W	不含電機及驅動 Without Motor and Driver
A	脈衝型(標準型) Pulse Type (Standard)
E	EtherCAT(总線型) EtherCAT (Bus Type)
P	Profinet(总線型) Profinet (Bus Type)

電線長度 Wire

00	不带線 Without Wire
03	3米線(默認) 3 Meters (Default)
05	5米線 5 Meters
08	8米線 8 Meters

基本仕樣 Specification

規格 Spec	位置重複精度 Repeatability (mm)		±0.01		
	螺桿導程 Ball Screw Lead (mm)		10	20	32
	最高速度 Maximum Speed (mm/s)		333	666	1066
	最大可搬重量 Maximum Payload	水平使用 Horizontal (kg)	320	180	75
		垂直使用 Vertical (kg)	150	75	35
	定格推力 Rated Thrust (N)		3820	1910	1195
	標準行程 Stroke Pitch (mm)		50-1950mm/50間隔 50 mm Pitch		
部品 Parts	AC伺服馬達容量 AC Servo Motor Output (W)		1500		
	滾珠螺桿外徑 Ball Screw Ø (mm)		C7 ϕ 32		
	高剛性直線滑軌 High Rigidity Linear Guide (mm)		25		
	連軸器 Coupling (mm)		20X24/22(註1)		
	原點感應器 Home Sensor	外掛 Outside / 內置 Built-In	NPN / PNP可选		

*行程超過1200時，會產生螺杆偏擺，此時請將速度調降。
*When the stroke is over 1600mm, the run-out of the ballscrew will occur. We recommend to low down the working speed under this circumstances.

*馬達最高轉速: 2000 rpm。
*Maximum motor speed:2000rpm.

*馬達加減速設定0.2秒。
*Acceleration and deacceleration value is set 0.2 second.

感應器接線圖<原點及端點> Sensor Layout

NPN.NO.NC

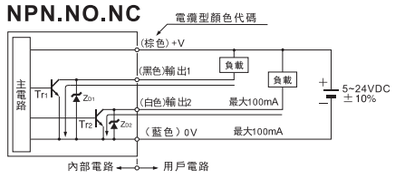

PNP.NO.NC

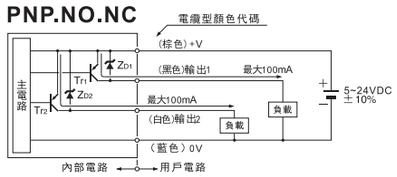

註1:使用 三菱1500W时，马达軸心为 φ24，其它品牌为φ22。
When using Mitsubishi /1500W, the motor shaft is φ24, other brands are φ22.

容許負載力距表 Allowable Overhang

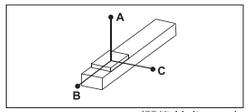

(單位 Unit : mm)

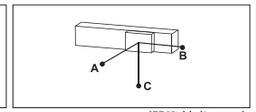

(單位 Unit : mm)

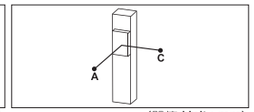

(單位 Unit : mm)

靜態容許負載慣量 Static Loading Moment

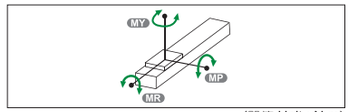

(單位 Unit : N.m)

水平安裝 Horizontal Installation	A	B	C
導程 10 Lead	120	900	580	630
	160	860	390	415
	320	800	255	260
導程 20 Lead	100	1100	500	490
	140	1100	400	395
	180	1000	250	260
導程 32 Lead	60	650	560	600
	75	550	330	330

壁掛安裝 Wall Installation	A	B	C
導程 10 Lead	100	610	570	780
	150	390	386	600
	200	265	285	650
導程 20 Lead	80	600	600	600
	120	390	400	450
	160	260	300	600
導程 32 Lead	60	480	500	560
	70	300	320	500

垂直安裝 Vertical Installation	A	C
導程 10 Lead	60	950	950
	90	720	720
	150	430	430
導程 20 Lead	40	1000	1000
	60	830	830
	75	610	610
導程 32 Lead	35	650	650

MY	4408
MP	4408
MR	3860

※力距表所表示的數據，代表重心。
The torque value in the chart indicate the center of gravity.
※符合型錄規範的正常使用下，保證壽命為10000公里。
Operation life is 10,000km when the product is using under the specified conditions.
※倒吊使用無法套用標準規範，如有需求請洽詢我司業務。
Data information is not for ceiling-mount inverse use. Contact us for the details if you want to apply ceiling-mount inverse usage.

搭配伺服馬達一覽表 Suitable Motor Brand

廠牌 Brand	馬達記號 Mark	煞車有無 Brake	馬達容量 Watt	電源電壓 AC-Voltage	伺服馬達型號 Motor Model	驅動器型號 Driver Model
三菱 Mitsubishi	M	無煞車(水平仕樣) No Brake (Horizontal Type)	1500	220	HG-SN152J-S100	MR-JE-200A
		有煞車(垂直仕樣) With Brake (Vertical Type)	1500	220	HG-SN152BJ-S100	
松下 Panasonic	P	無煞車(水平仕樣) No Brake (Horizontal Type)	1500	220	MDMF152L1G6	MDDLN55SE
		有煞車(垂直仕樣) With Brake (Vertical Type)	1500	220	MDMF152L1H6	
台達 Delta	T	無煞車(水平仕樣) No Brake (Horizontal Type)	1500	220	ECM-B3M-E21315RS1	ASD-B3-1521-L
		有煞車(垂直仕樣) With Brake (Vertical Type)	1500	220	ECM-B3M-E21315SS1	

馬達外露/馬達下折
Motor Exposed / Motor Bottom Side

單位 Unit : mm

BC 馬達外露 Motor Exposed

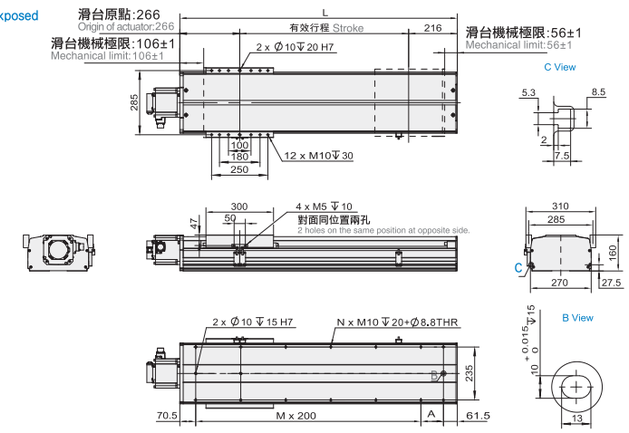

有效行程 stroke	50	100	150	200	250	300	350	400	450	500	550	600	650	700	750	800	850	900	950	1000
L	532	582	632	682	732	782	832	882	932	982	1032	1082	1132	1182	1232	1282	1332	1382	1432	1482
M	1	2	2	2	2	3	3	3	3	4	4	4	4	5	5	5	5	6	6	6
N	6	8	8	8	8	10	10	10	10	12	12	12	12	14	14	14	14	16	16	16
A	200	50	100	150	200	50	100	150	200	50	100	150	200	50	100	150	200	50	100	150
KG	43.20	44.07	44.94	45.81	46.68	47.55	48.42	48.42	50.16	51.03	51.90	52.77	53.64	54.51	55.38	56.25	57.12	57.99	58.86	59.73

有效行程 stroke	1050	1100	1150	1200	1250	1300	1350	1400	1450	1500	1550	1600	1650	1700	1750	1800	1850	1900	1950
L	1532	1582	1632	1682	1732	1782	1832	1882	1932	1982	2032	2082	2132	2182	2232	2282	2332	2382	2432
M	6	7	7	7	7	8	8	8	8	9	9	9	9	10	10	10	10	11	11
N	16	18	18	18	18	20	20	20	20	22	22	22	22	24	24	24	24	26	26
A	200	50	100	150	200	50	100	150	200	50	100	150	200	50	100	150	200	50	100
KG	60.60	61.47	62.34	63.21	64.08	64.95	65.82	66.69	67.56	68.43	69.30	70.17	71.04	71.91	72.78	73.65	74.52	75.39	76.26

單位 Unit : mm

BM 馬達下折 Motor Bottom Side

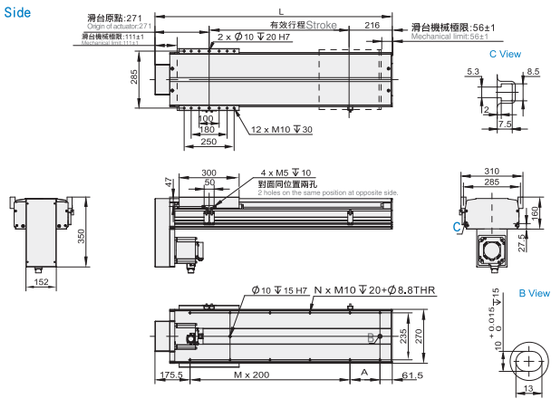

有效行程 stroke	50	100	150	200	250	300	350	400	450	500	550	600	650	700	750	800	850	900	950	1000
L	537	587	637	687	737	787	837	887	937	987	1037	1087	1137	1187	1237	1287	1337	1387	1437	1487
M	1	1	1	2	2	2	2	3	3	3	3	4	4	4	4	5	5	5	5	6
N	6	6	6	8	8	8	8	10	10	10	10	12	12	12	12	14	14	14	14	16
A	100	150	200	50	100	150	200	50	100	150	200	50	100	150	200	50	100	150	200	50
KG	45.26	46.13	47.00	47.87	48.74	49.61	50.48	51.35	52.22	53.09	53.96	54.83	55.70	56.57	57.44	59.31	59.18	60.05	60.92	61.79

有效行程 stroke	1050	1100	1150	1200	1250	1300	1350	1400	1450	1500	1550	1600	1650	1700	1750	1800	1850	1900	1950
L	1537	1587	1637	1687	1737	1787	1837	1887	1937	1987	2037	2087	2137	2187	2237	2287	2337	2387	2437
M	6	6	6	7	7	7	7	8	8	8	8	9	9	9	9	10	10	10	10
N	16	16	16	18	18	18	18	20	20	20	20	22	22	22	22	24	24	24	24
A	100	150	200	50	100	150	200	50	100	150	200	50	100	150	200	50	100	150	200
KG	62.66	63.53	64.40	65.27	66.14	67.01	67.88	68.75	69.62	70.49	71.36	72.23	73.10	73.97	74.84	75.71	76.58	77.45	78.32

馬達左折/馬達右折
Motor Left Side / Motor Right Side

單位 Unit : mm

BL 馬達左折 Motor Left Side

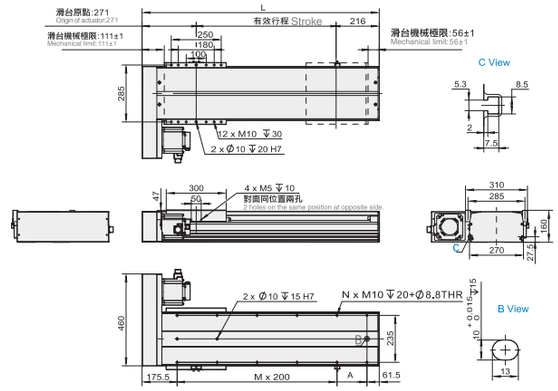

有效行程 stroke	50	100	150	200	250	300	350	400	450	500	550	600	650	700	750	800	850	900	950	1000
L	537	587	637	687	737	787	837	887	937	987	1037	1087	1137	1187	1237	1287	1337	1387	1437	1487
M	1	1	1	2	2	2	2	3	3	3	3	4	4	4	4	5	5	5	5	6
N	6	6	6	8	8	8	8	10	10	10	10	12	12	12	12	14	14	14	14	16
A	100	150	200	50	100	150	200	50	100	150	200	50	100	150	200	50	100	150	200	50
KG	45.26	46.13	47.00	47.87	48.74	49.61	50.48	51.35	52.22	53.09	53.96	54.83	55.70	56.57	57.44	59.31	59.18	60.05	60.92	61.79

有效行程 stroke	1050	1100	1150	1200	1250	1300	1350	1400	1450	1500	1550	1600	1650	1700	1750	1800	1850	1900	1950
L	1537	1587	1637	1687	1737	1787	1837	1887	1937	1987	2037	2087	2137	2187	2237	2287	2337	2387	2437
M	6	6	6	7	7	7	7	8	8	8	8	9	9	9	9	10	10	10	10
N	16	16	16	18	18	18	18	20	20	20	20	22	22	22	22	24	24	24	24
A	100	150	200	50	100	150	200	50	100	150	200	50	100	150	200	50	100	150	200
KG	62.66	63.53	64.40	65.27	66.14	67.01	67.88	68.75	69.62	70.49	71.36	72.23	73.10	73.97	74.84	75.71	76.58	77.45	78.32

單位 Unit : mm

BR 馬達右折 Motor Right Side

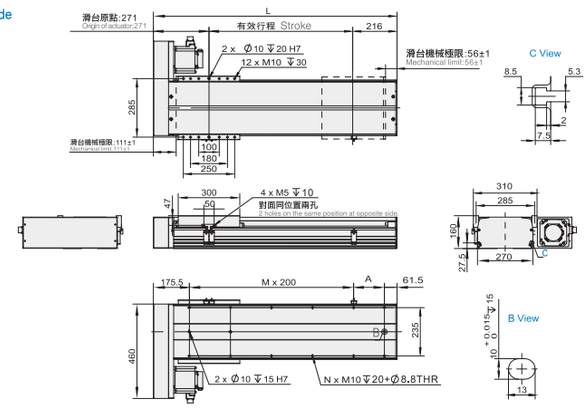

有效行程 stroke	50	100	150	200	250	300	350	400	450	500	550	600	650	700	750	800	850	900	950	1000
L	537	587	637	687	737	787	837	887	937	987	1037	1087	1137	1187	1237	1287	1337	1387	1437	1487
M	1	1	1	2	2	2	2	3	3	3	3	4	4	4	4	5	5	5	5	6
N	6	6	6	8	8	8	8	10	10	10	10	12	12	12	12	14	14	14	14	16
A	100	150	200	50	100	150	200	50	100	150	200	50	100	150	200	50	100	150	200	50
KG	45.26	46.13	47.00	47.87	48.74	49.61	50.48	51.35	52.22	53.09	53.96	54.83	55.70	56.57	57.44	59.31	59.18	60.05	60.92	61.79

有效行程 stroke	1050	1100	1150	1200	1250	1300	1350	1400	1450	1500	1550	1600	1650	1700	1750	1800	1850	1900	1950
L	1537	1587	1637	1687	1737	1787	1837	1887	1937	1987	2037	2087	2137	2187	2237	2287	2337	2387	2437
M	6	6	6	7	7	7	7	8	8	8	8	9	9	9	9	10	10	10	10
N	16	16	16	18	18	18	18	20	20	20	20	22	22	22	22	24	24	24	24
A	100	150	200	50	100	150	200	50	100	150	200	50	100	150	200	50	100	150	200
KG	62.66	63.53	64.40	65.27	66.14	67.01	67.88	68.75	69.62	70.49	71.36	72.23	73.10	73.97	74.84	75.71	76.58	77.45	78.32