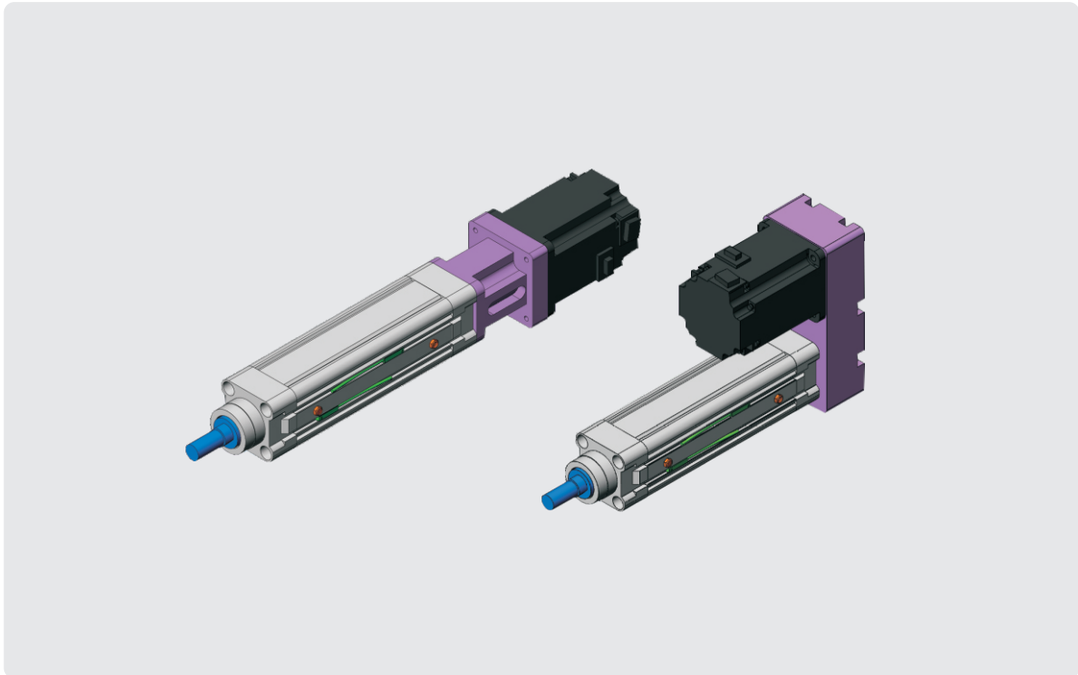

伺服電動缸選型參數表

型號	缸徑	活塞杆		電機參數		滾珠絲杠參數				額定推力	最大速度	最大負載	行程範圍
		杆徑 MM	旋轉最大角度	功率 W	扭矩 NM	等級	重復定位精度 MM	直徑 MM	導程 MM	N	MM/S	KG	MM
SCA40	Φ40	Φ25	±0.1°	200	0.64	C7	±0.02	12	05	675	250	40	30~800
				400	1.27					1350			
				200	0.64				10	337	500		
				400	1.27					675			
SCA50	Φ50	Φ30	±0.1°	400	1.27	C7	±0.02	16	05	1350	250	100	30~1000
				750	2.39					2560			
				400	1.27				10	675	500		
				750	2.39					1280			
SCA63	Φ63	Φ40	±0.1°	750	2.39	C7	±0.02	20	05	2560	250	300	30~1200
									10	1280	500		
									20	640	1000		
								25	25	510	1250		
SCA80	Φ80	Φ50	±0.1°	1000	4.77	C7	±0.02	25	05	5100	250	800	30~1200
				1500	7.16					7650			
				1000	4.77				10	2550	500		
				1500	7.16					3820			
				1000	4.77				25	1020	1250		
				1500	7.16					1530			
SCA100	Φ100	Φ60	±0.1°	1000	4.77	C7	±0.02	32	05	5100	250	1000	30~1500
				1500	7.16					7650			
				1000	4.77				10	2550	500		
				1500	7.16					3820			

SCA40 - 05/10 - 0100 - BC - F - A - PS2/PS4 - N2/N3

型號 導程 行程 安裝方式 螺紋 電機 開關

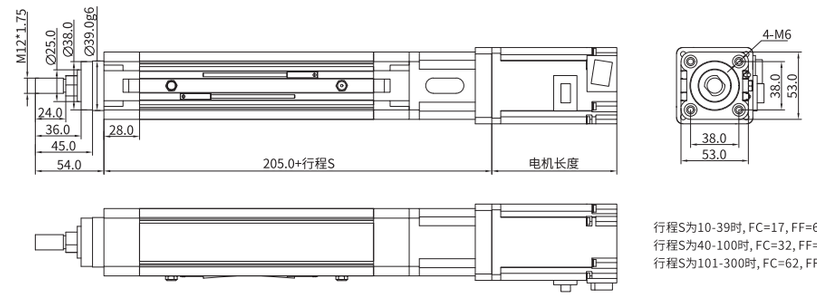

行程S为10-39时, FC=17, FF=68, FG=78.5
行程S为40-100时, FC=32, FF=68, FG=78.5
行程S为101-300时, FC=62, FF=88, FG=98.5

SCA40 - 05/10 - 0100 - BR - F - A - PS2/PS4 - N2/N3

型號 導程 行程 安裝方式 螺紋 電機 開關

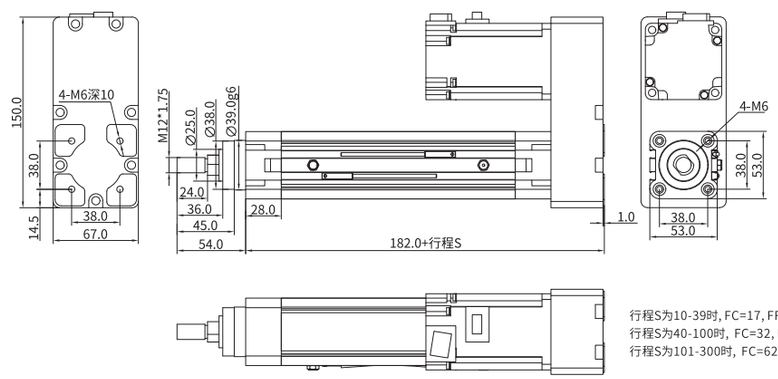

行程S为10-39时, FC=17, FF=68, FG=101
行程S为40-100时, FC=32, FF=68, FG=101
行程S为101-300时, FC=62, FF=88, FG=121

伺服電動缸選型參數表

電機參數		滾珠絲杠參數				額定推力	最大速度
功率 W	扭矩 NM	等級	重復定位精度 MM	直徑 MM	導程 MM	N	MM/S
200	0.64	C7	±0.02	12	05	675	250
400	1.27					1350	
200	0.64				10	337	500
400	1.27					675	

最大負載 KG	活賽杆旋轉最大角度	行程範圍 MM	開關	0MM 行程基本重量 KG	每100MM行程增加重量 KG
40	±0.1°	30~800	標配2个	1.35	0.47

SCA50	-	05/10	-	0100	-	BC－F	-	A	-	PS4/PS7	-	N2/N3
型號		導程		行程		安裝方式		螺紋		電機		開關

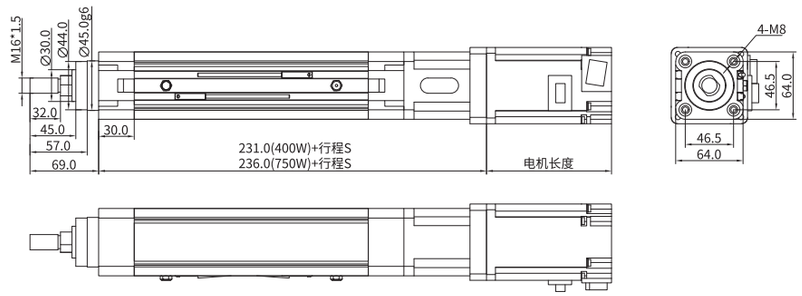

SCA50	-	05/10	-	0100	-	BR－F	-	A	-	PS4/PS7	-	N2/N3
型號		導程		行程		安裝方式		螺紋		電機		開關

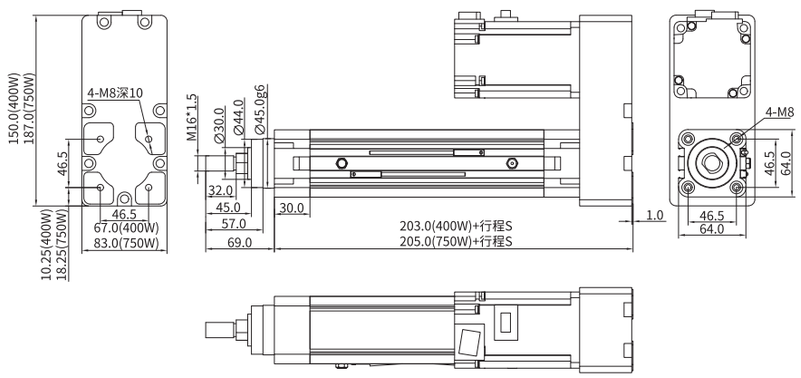

伺服電動缸選型參數表

電機參數		滾珠絲杠參數				額定推力	最大速度
功率 W	扭矩 NM	等級	重復定位精度 MM	直徑 MM	導程 MM	N	MM/S
400	1.27	C7	±0.02	16	05	1350	250
750	2.39					2560	
400	1.27				10	675	500
750	2.39					1280	

最大負載 KG	活賽杆旋轉最大角度	行程範圍 MM	開關	0MM 行程基本重量 KG	每100MM行程增加重量 KG
100	±0.1°	30~1000	標配2个	2.1	0.62

SCA63	-	05/10/20/25	-	0100	-	BC－F	-	A	-	PS7	-	N2/N3
型號		導程		行程		安裝方式		螺紋		電機		開關

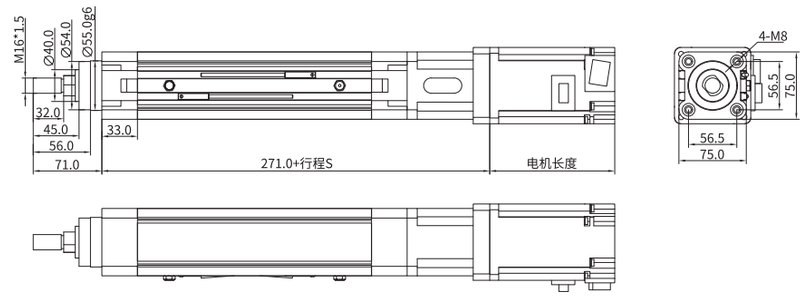

SCA63	-	05/10	-	0100	-	BR－F	-	A	-	PS7	-	N2/N3
型號		導程		行程		安裝方式		螺紋		電機		開關

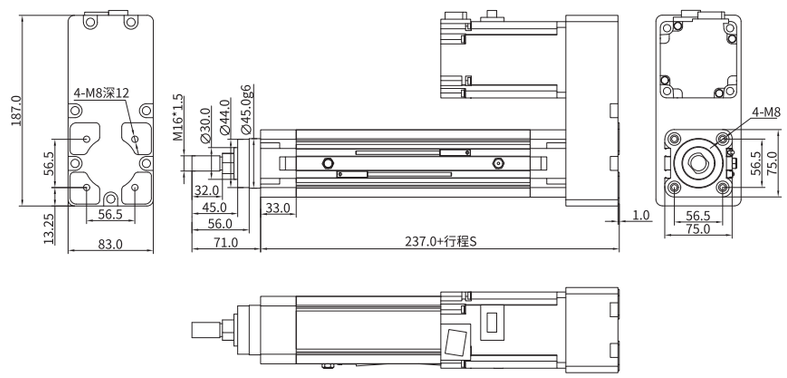

伺服電動缸選型參數表

電機參數		滾珠絲杠參數				額定推力	最大速度
功率 W	扭矩 NM	等級	重復定位精度 MM	直徑 MM	導程 MM	N	MM/S
750	2.39	C7	±0.02	20	05	2560	250
					10	1280	500
					20	640	1000
				25	25	1250	1250

最大負載 KG	活賽杆旋轉最大角度	行程範圍 MM	開關	0MM 行程基本重量 KG	每100MM行程增加重量 KG
300	±0.1°	30~1200	標配2个	3.01	0.82

SCA80 – 05/10/25 – 0100 – BC – F – A – PS10/PS15 – N2/N3

型號 導程 行程 安裝方式 螺紋 電機 開關

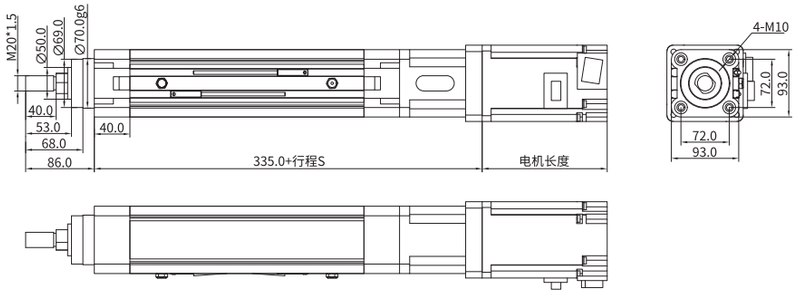

SCA80 – 05/10/25 – 0100 – BR – F – A – PS10/PS15 – N2/N3

型號 導程 行程 安裝方式 螺紋 電機 開關

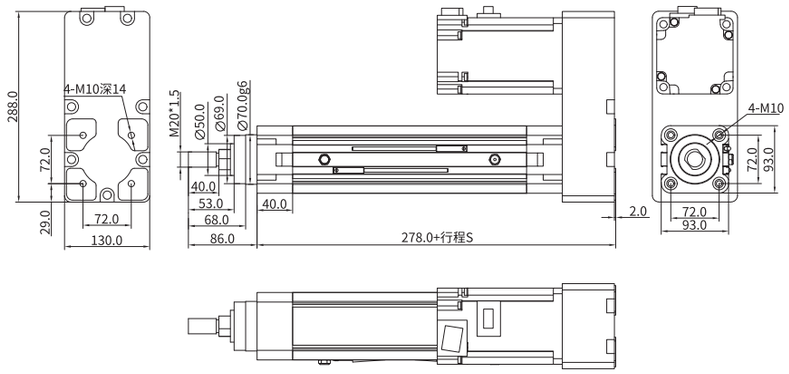

伺服電動缸選型參數表

電機參數		滾珠絲杠參數				額定推力	最大速度
功率 W	扭矩 NM	等級	重復定位精度 MM	直徑 MM	導程 MM	N	MM/S
1000	4.77	C7	±0.02	25	05	5100	250
1500	7.16					7650	
1000	4.77				10	2550	500
1500	7.16					3820	
1000	4.77				25	1020	1250
1500	7.16					1530	

最大負載 KG	活賽杆旋轉最大角度	行程範圍 MM	開關	0MM 行程基本重量 KG	每100MM行程增加重量 KG
800	±0.1°	30~1200	標配2个	7.4	1.5

SCA100 – 05/10 – 0100 – BC – F – A – PS10/PS15 – N2/N3

型號 導程 行程 安裝方式 螺紋 電機 開關

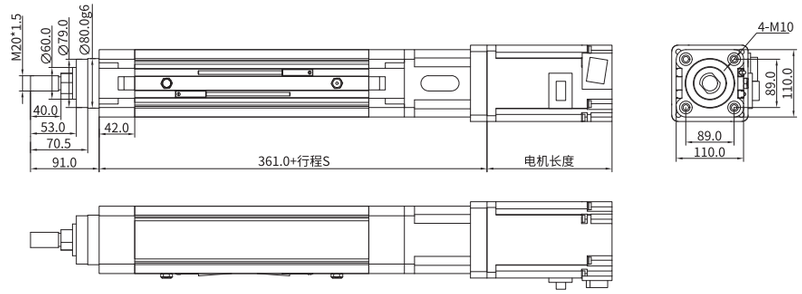

SCA100 – 05/10 – 0100 – BR – F – A – PS10/PS15 – N2/N3

型號 導程 行程 安裝方式 螺紋 電機 開關

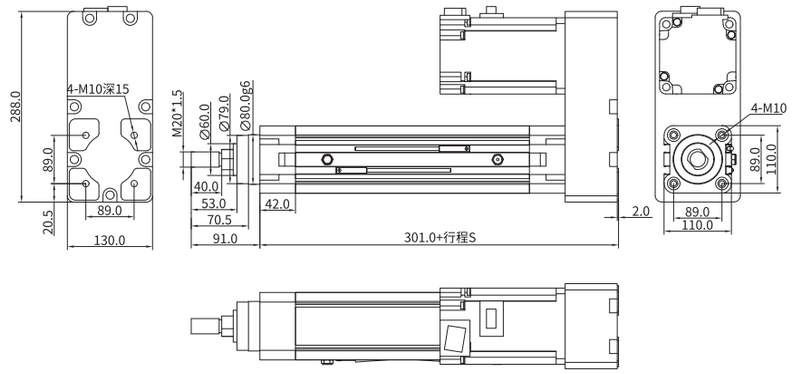

伺服電動缸選型參數表

電機參數		滾珠絲杠參數				額定推力	最大速度
功率 W	扭矩 NM	等級	重復定位精度 MM	直徑 MM	導程 MM	N	MM/S
1000	4.77	C7	±0.02	32	05	5100	250
1500	7.16					7650	
1000	4.77				10	2550	500
1500	7.16					3820	

最大負載 KG	活賽杆旋轉最大角度	行程範圍 MM	開關	0MM 行程基本重量 KG	每100MM行程增加重量 KG
1000	±0.1°	30~1500	標配2个	11.1	2.0